Anfrage zu Tellerbürsten

Skizze / Anwendungsbeschreibung

Tellerbürsten – Standardkörper-Abmessungen (auf Lager) in Körpermaterial PP (rot)

DK	KD	DB	DB/GI	t	Sonstiges
mm	mm	mm	mm	mm	
130	20	22,5	19	12	M14 möglich
150	25	12			
150	25	35	25	15,1	Mitnehmerbohrung 2 x Ø 11 mm, TK 56
165	25	20	30	11,5	Mitnehmerbohrung 1 x Ø 7 mm, TK 48
180	18		M12		
180	18		M12 links		
200	25	12			
200	25	35	25	15,1	Mitnehmerbohrung 2 x Ø 11 mm, TK 56
220	20	40			

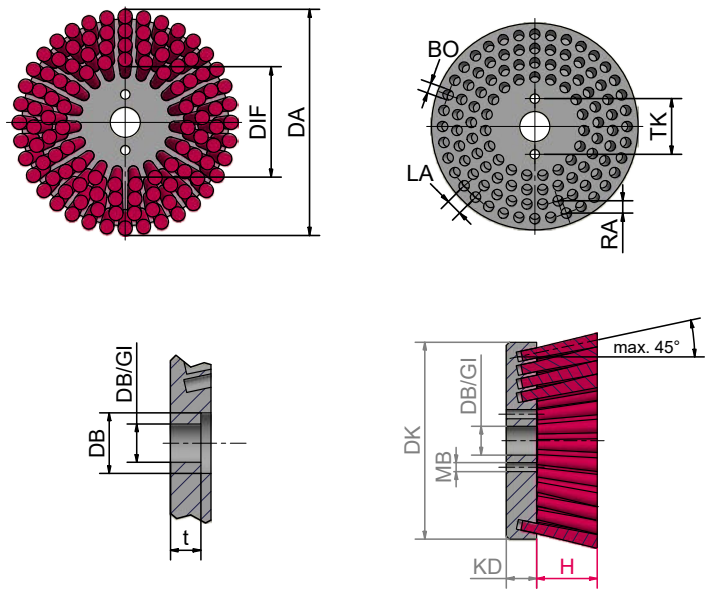

Absender: Firma, Sachbearbeiter

Anfragen und Infos unter:
Tel.: +49 9082 707-0 info@lessmann.com
Fax: +49 9082 707-76 www.lessmann.com

Stückzahl _____

Einsatzzweck ☐ trocken ☐ nass
- ☐ Entgraten
- ☐ Reinigen
- ☐ Oberflächenbearbeitung
- ☐ Sonstiges _____

Zu bearbeitendes Material ____°C Temperatur
- ☐ Stahl
- ☐ Aluminium
- ☐ Holz
- ☐ Rostfreier Stahl
- ☐ Kunststoff
- ☐ Sonstiges _____

Gewünschter Besatz
- ☐ Stahldraht
- ☐ Stahl vermessingt
- ☐ Messing
- ☐ Rostfreier Stahl
- ☐ Polypropylen
- ☐ Polyethylen
- ☐ Polyamid
- ☐ Schleifborste mit Siliziumcarbidkorn (SIC)
- ☐ Schleifborste mit Aluminiumoxidkorn (AO)
- ☐ Fibre
- ☐ Rosshaar
- ☐ Sonstiges _____

Besatzstärke _____

Besatzdichte

☐ licht ☐ mittel ☐ dicht

Besatzanordnung

☐ **Vollbesatz** ☐ **Felderbesatz** ☐ **Turbobesatz**

Bitte geben Sie die Maße laut der technischen Zeichnung an (mm):

DK	Körperdurchmesser	_____	mm
DA	Dia Besatz außen	_____	mm
DIF	Dia Besatz innen	_____	mm
KD	Körperdicke	_____	mm
DB/GI	Aufnahmebohrung-Gewinde	_____	mm
DB	Durchmesser Absatzbohrung	_____	mm
TK	Teilkreis Mitnehmerbohrung	_____	mm
MB	Durchmesser Mitnehmerbohrung	_____	mm
H	Besatzhöhe	_____	mm
Besatzschrägstellung		_____	°

Körpermaterial
- ☐ Polypropylen (Standard)
- ☐ Sonstiges _____