Anfrage zu Hochleistungs Filament Bürsten

Skizze / Anwendungsbeschreibung

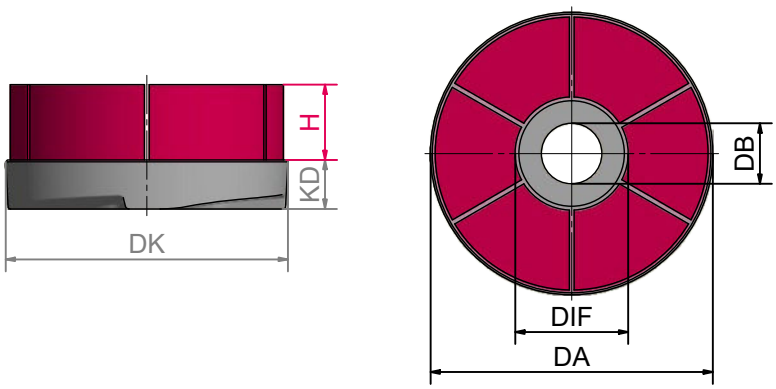

Absender: Firma, Sachbearbeiter

Stückzahl _____

Einsatzzweck ☐ trocken ☐ nass

☐ Entgraten
☐ Sonstiges _____

Zu bearbeitendes Material ____°C Temperatur

☐ Stahl
☐ Aluminium
☐ Rostfreier Stahl
☐ Sonstiges _____

Gewünschter Besatz

☐ Schleifborste mit Siliziumcarbidkorn (SIC)
☐ Schleifborste mit Aluminiumoxidkorn (AO)
☐ Keramisches Korn (KK)
☐ Diamantkorn (DIA)

Besatzstärke _____

Besatzanordnung

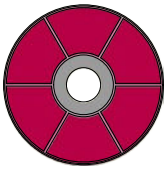

☐ Vollbesatz

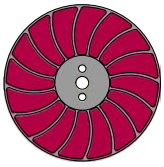

☐ Turbobesatz

Turbobesatz Rechts/Links **(Standard rechts)**

_____

Bitte geben Sie die Maße laut der technischen Zeichnung an (mm):

DK Körperdurchmesser _____ mm

DA Dia Besatz außen _____ mm

DIF Dia Besatz innen _____ mm

H Besatzhöhe _____ mm

Besatzschrägstellung _____ °

☐ Standardbohrung
(angepasst auf Körperdurchmesser, siehe Tabellen linke Seite)

☐ Sonderbohrung _____

Anfragen und Infos unter:
Tel.: +49 9082 707-0 info@lessmann.com
Fax: +49 9082 707-76 www.lessmann.com